BLV-DCV*/31.5-S/*-* 型多路换向阀
BLV-DCV60/31.5-S/*-* Multiple Directional Control Valve

型号说明 Model Code

BLV - DCV */31.5-S/Q-4
1 2 3 4 5 6

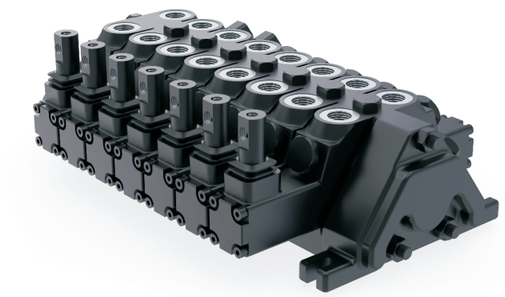

1、公司代号：BLV-博尔法；
2、系列代号：DCV系列；
3、额定流量：40-40L/min、60-60L/min、100-100L/min;
4、额定压力：31.5-31.5MPa;
5、控制方式：S:手动；S/Q:手动+气控，
S/D:手动+电气控；S/DY-手动+电液控
6 、联数：4-四联
1.Company Code:BLV;
2.Joint Code: DCV Series;
3.Rated Flow:40-40L/min、60-60L/min、100-100L/min;
4.Rated Pressure:31.5-31.5MPa;
5.Control Mode:S:Hand control;S/Q:Hand control and pneumatic,
S/D:Hand control and Electro-pneumatic control ；S/DY:Hand and Electro-hydraulic control
6.block:4-four blocks

BLV-DCV40系列

S 型 机能符号 S Hydraulic Schematic

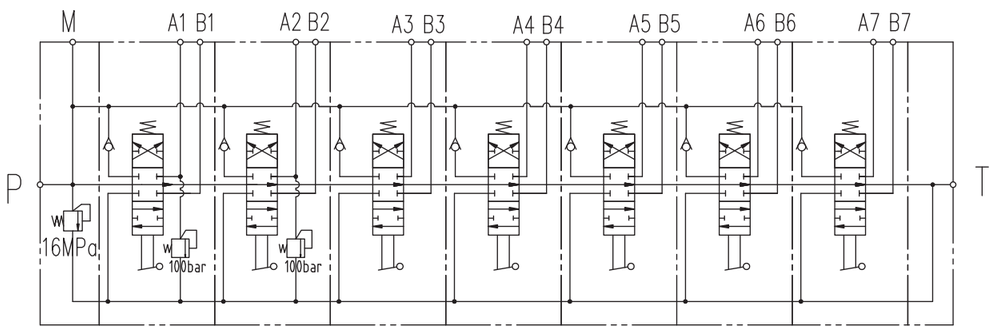

尺寸表			
型号Model	E(mm)	F(mm)	油口尺寸
BLV-DCV40/31.5-S-1	70	118	P、T、Ai、Bi : G3/8 M : M10X1
BLV-DCV40/31.5-S-2	102	150	
BLV-DCV40/31.5-S-3	134	182	
BLV-DCV40/31.5-S-4	166	214	
BLV-DCV40/31.5-S-5	198	246	
BLV-DCV40/31.5-S-6	230	278	
BLV-DCV40/31.5-S-7	262	310	
BLV-DCV40/31.5-S-8	294	342	
BLV-DCV40/31.5-S-9	326	374	
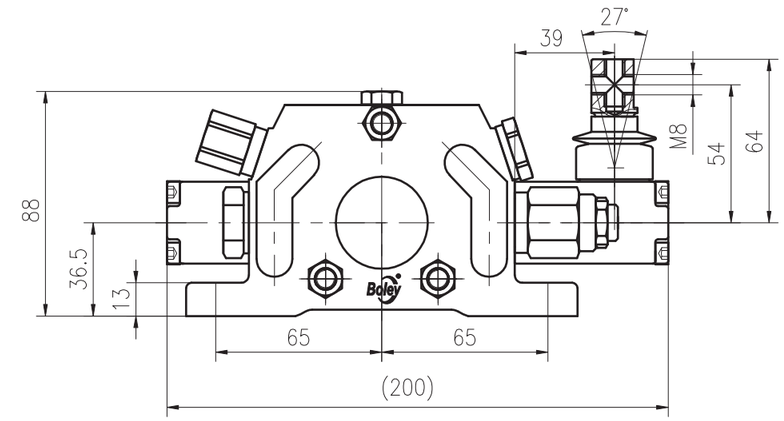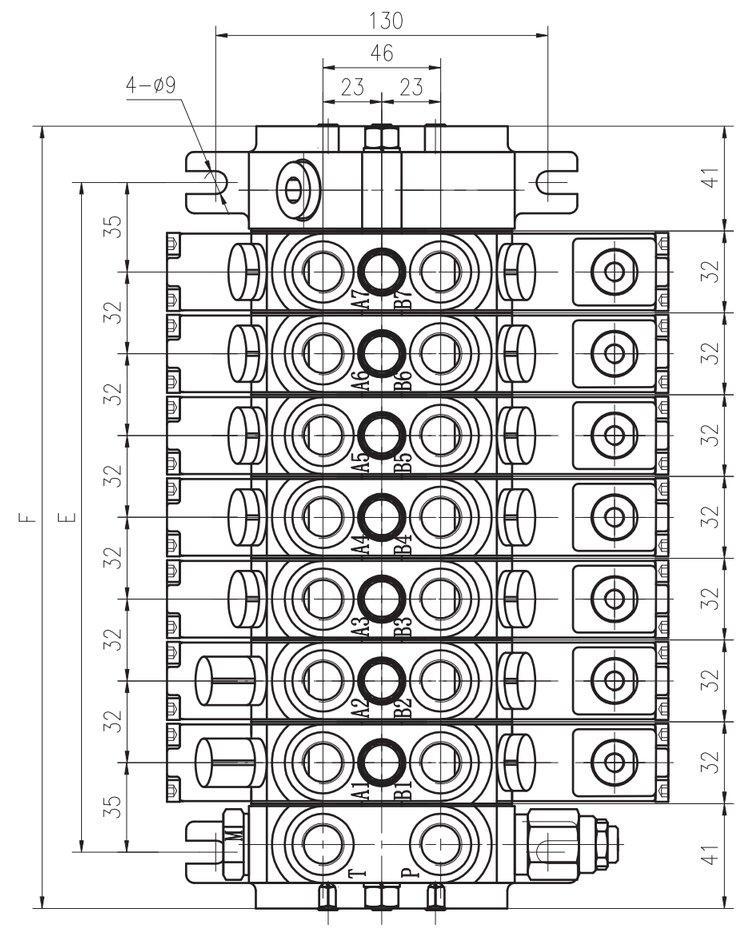
外形尺寸 Overall Dimension